Torneira Sensor PAREDE CLEAN ON/OFF

Código	90.504
Modelo	Elétrica Cód: 90.504
Grau de proteção	IP X1
Versão LEED	490.504
Peso	2,2 kg
Alimentação	110/220 Volts
Consumo	1,8 Watts Repouso / 8 Watts Acionado
Tempo de operação	T1 = 30 segundos / T2 = 60 segundos / T3 = 90 segundos / T4 = 120 segundos
Operações	2 à 40 m.c.a (NBR 5626)
Vazão	0,1L/segundos (6L/minutos)
Conexão	1/2"
Acabamento	Padrão Cromado Demais acabamentos acesse o link: www.dracoeletronica.com.br/acabamentos-torneiras.pdf
Opcionais	Dispositivo ECO Vazão 0,03 L/segundos (1,8 L/minutos) - Código 80.460

Medidas

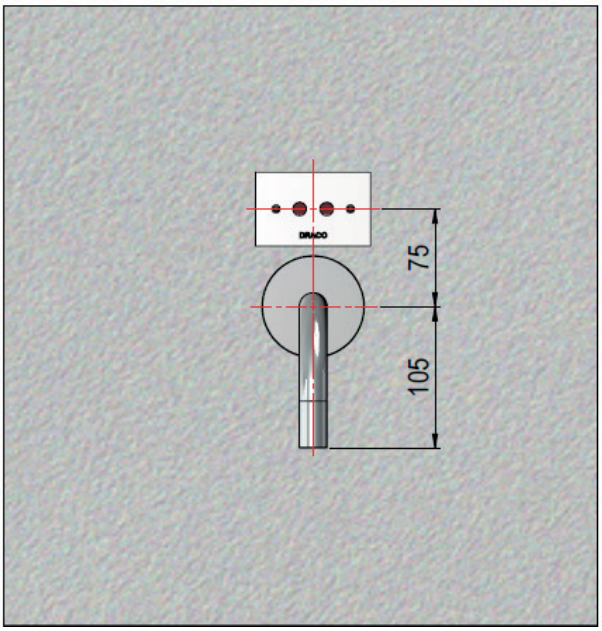

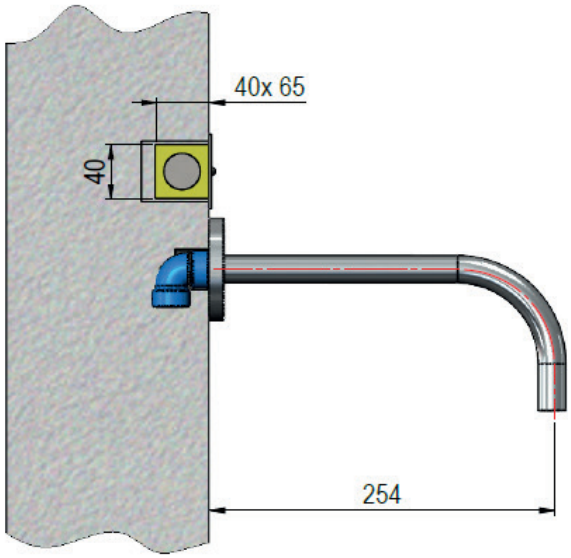

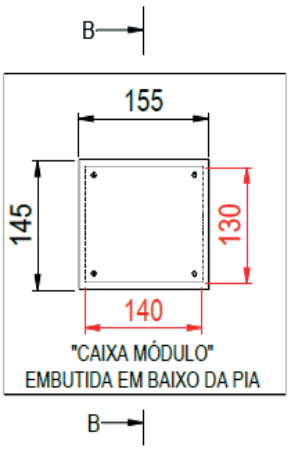

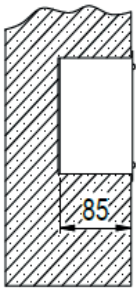

Peças de Reposição	Código
Bica Clean parde	060.550
Módulo Embutir Clean Parede On/Off	090.513
EVA de Embutir	090.165
Espelho do Sensor	722.168
Sensor Clean ON/OFF Parede	500.269