Secador de Mãos Sensorizado MACH G2

Medidas

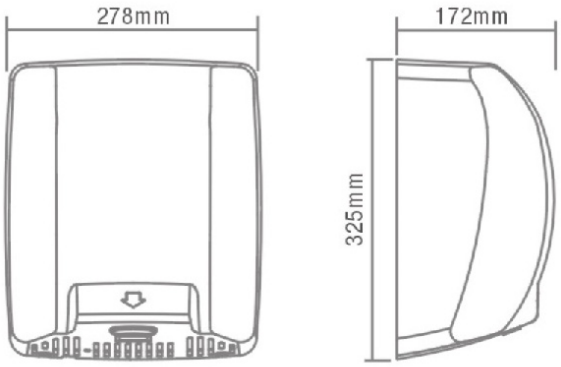

Código	71.009
Fluxo de Ar	324 Km/h
Temperatura do ar	40°C
Motor	24.000 RPM
Proteção do motor	Desligamento automático após 60 segundos
Secagem	7 - 15 segundos
Nível Sonoro	75 dB
Acabamento	INOX 304 Polido
Peso	6 kg
Medidas	278x172x325mm
Tensão	220Vca
Consumo	1800 Watts
Frequência	50/60HZ
Corrente	8,2 Amperes
Isolação elétrica	Classe 1
Nível de Proteção	IPX1
Vida útil da Escova	400h - 100 mil serv.

Certificados INMETRO

De acordo com normas de segurança elétrica 371/2009 INMETRO.

Alturas recomendadas:

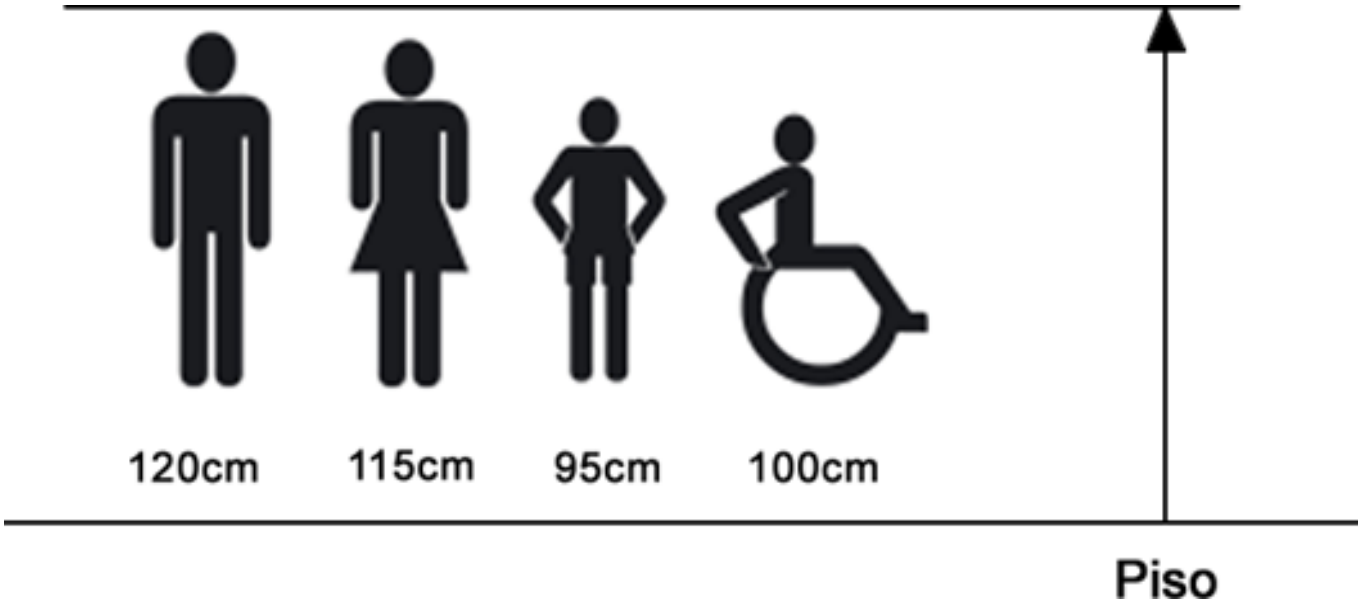

Distância recomendada entre secadores:

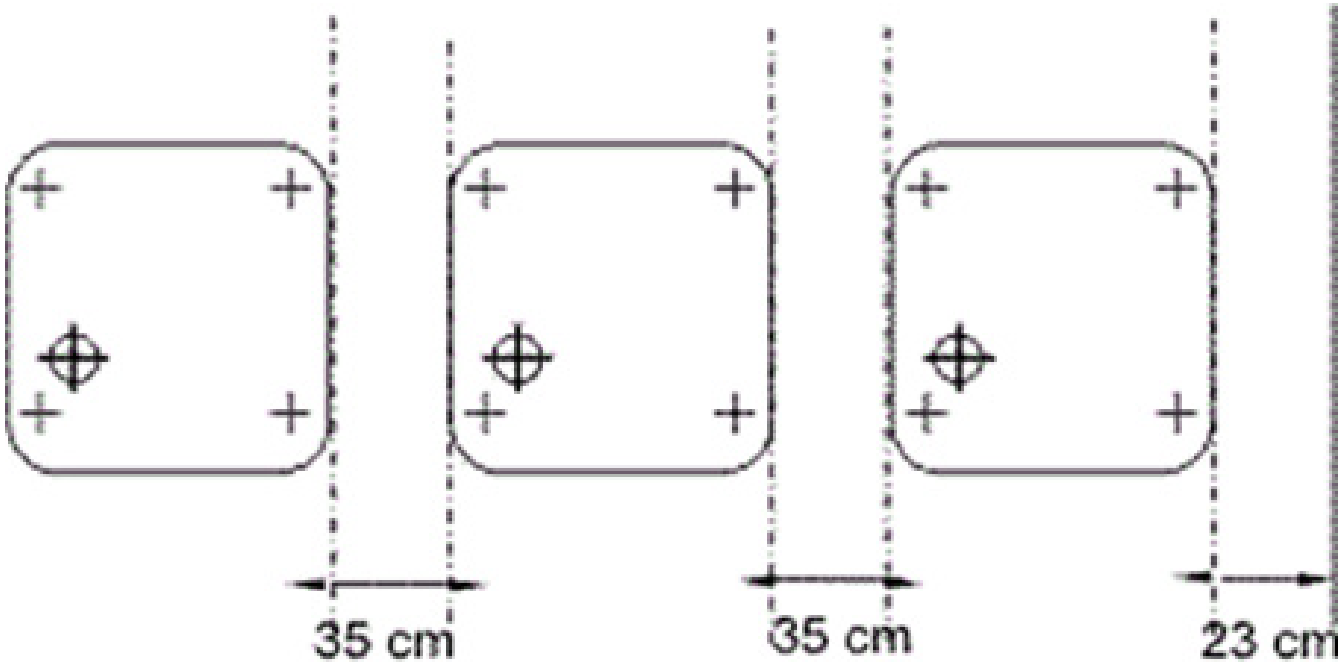

Peças de Reposição	Código
Sensor	081.010
Placa de controle	081.009
Motor	712.009
Resistência	712.013
Carvão	502.654