Toalheiro Bobina Sensor FREE PROXIMITY

Medidas

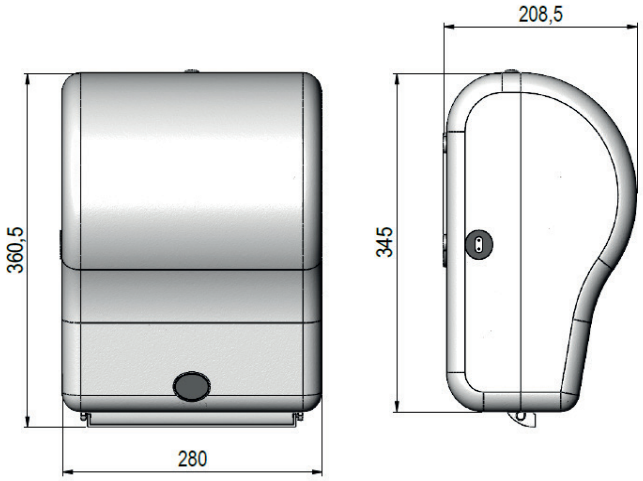

Versão	Elétrica	Pilha
Código	70.107	----------
Alimentação	220 Vca	4 Pilhas D
Consumo	0,5 W Repouso 7.5 W Acionado	
Bobina*	Largura 200 mm	
	Diâmetro MAX 170 mm	
Tamanho Toalha ajustável	16~40 cm	
Acionamento	Sensor presença, Botão e Papel Exposto	
Acesso	Chave	
	Fonte 6V para alimentação em110 Vca	

*Medidas da Bobina

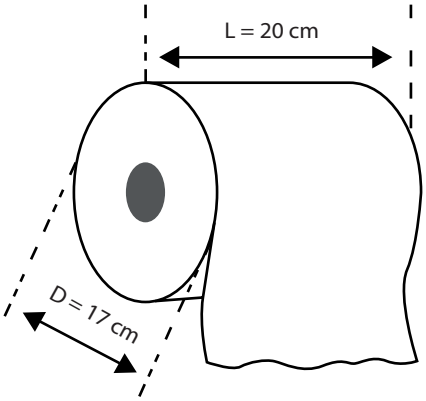

Alturas recomendadas:

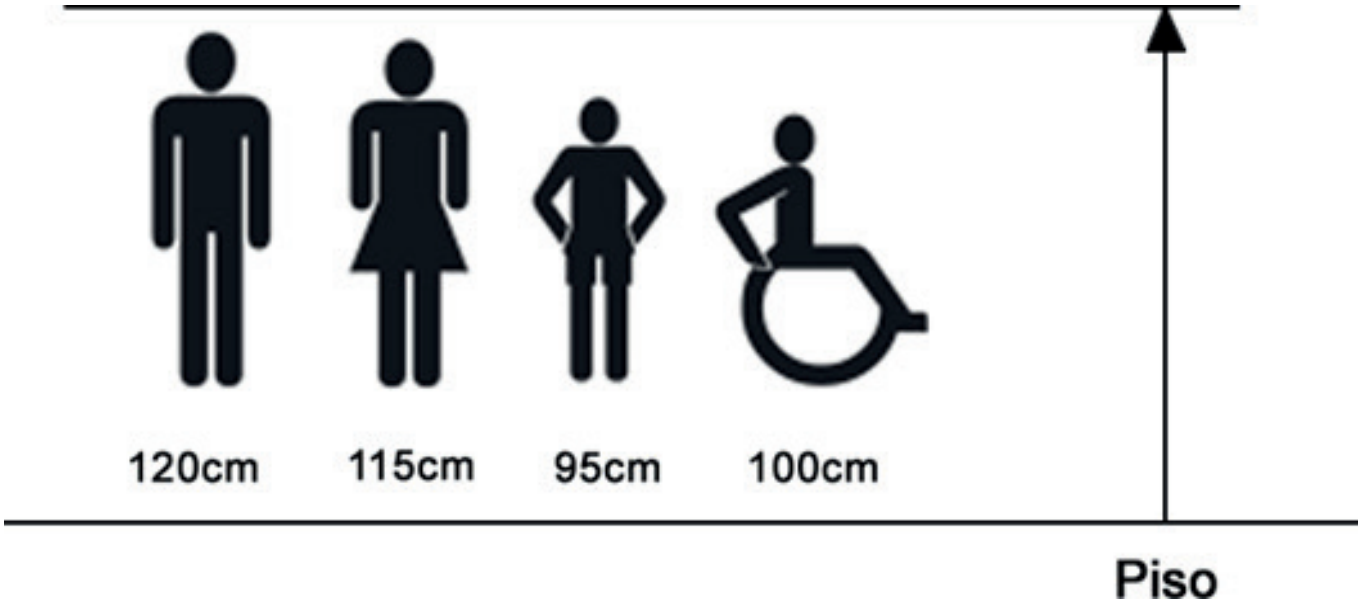

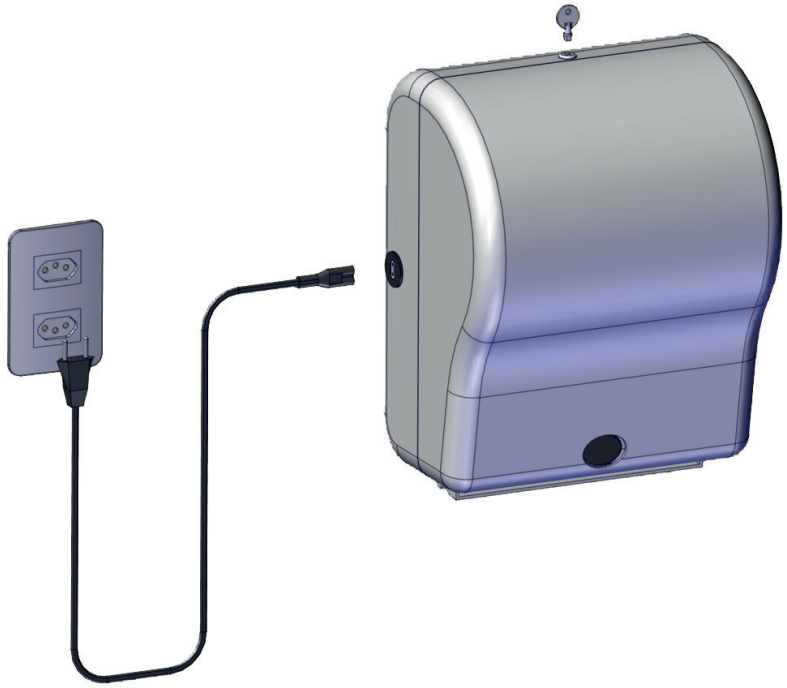

Peças de Reposição	Código
Fonte	090.906
Placa fonte	503.009
Tampa do porta pilhas	503.001
Capa do rolete	503.007
Tampa Toalheiro White	070.127
Tampa Toalheiro Black	070.327